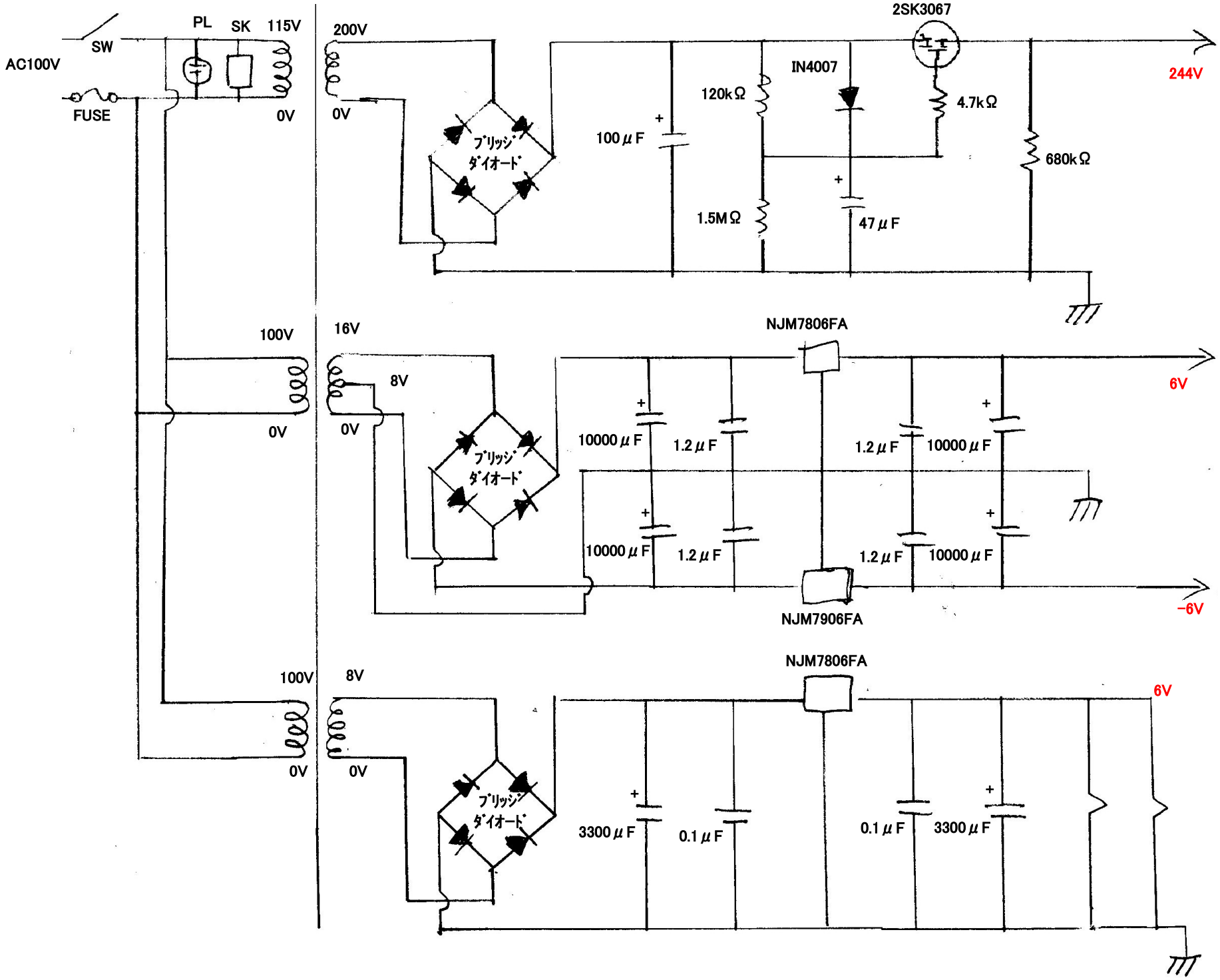
AC100V
SW
FUSE
PL
SK
115V
0V
200V
0V
ブリッジ
ダイオード
100μF
120kΩ
1.5MΩ
IN4007
2SK3067
4.7kΩ
47μF
680kΩ
244V
100V
0V
16V
8V
0V
ブリッジ
ダイオード
NJM7806FA
NJM7906FA
10000μF
1.2μF
1.2μF
10000μF
10000μF
1.2μF
1.2μF
10000μF
6V
-6V
100V
0V
8V
0V
ブリッジ
ダイオード
NJM7806FA
3300μF
0.1μF
0.1μF
3300μF
6V