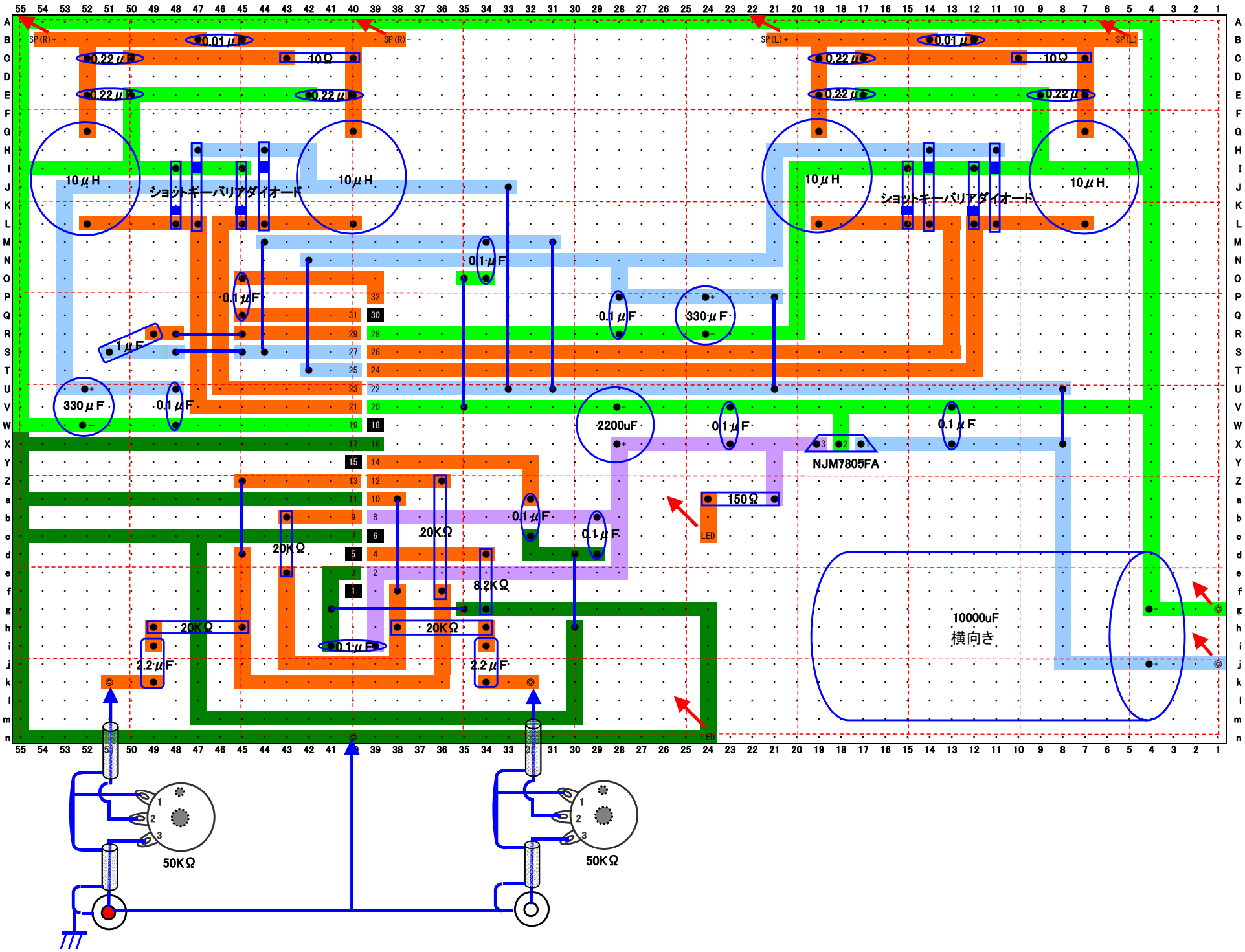
SP(R)+
SP(R)−
SP(L)+
SP(L)−
0.01μF
0.22μF
10Ω
10μH
ショットキーバリアダイオード
0.1μF
1μF
330μF
2200uF
NJM7805FA
150Ω
LED
20KΩ
8.2KΩ
2.2μF
10000uF
横向き
50KΩ