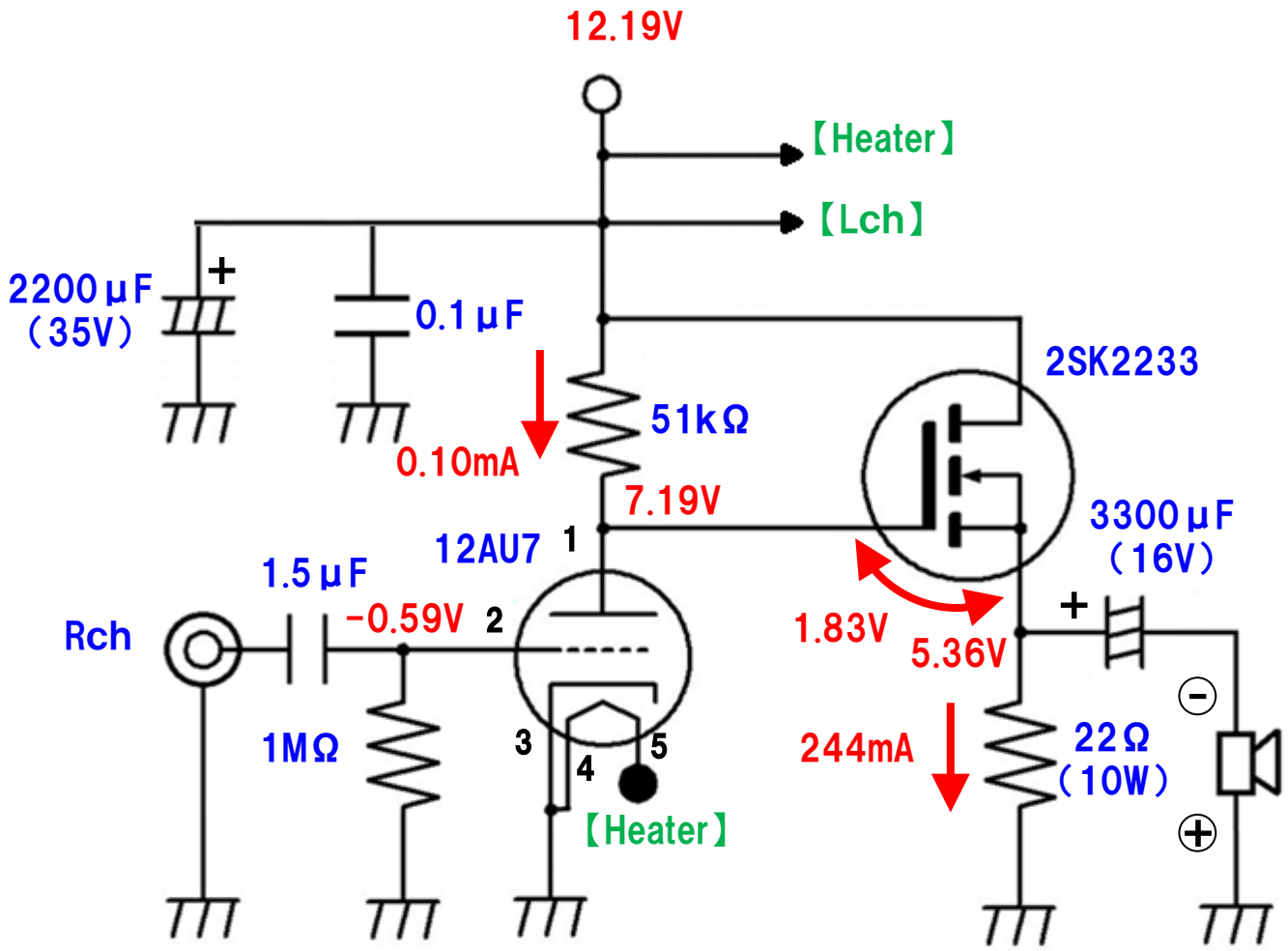
12.19V
【Heater】
【Lch】
2200μF
(35V)
+
0.1μF
2SK2233
51kΩ
0.10mA
7.19V
3300μF
(16V)
12AU7
1
1.5μF
Rch
-0.59V
2
1.83V
5.36V
+
1MΩ
3
4
5
244mA
22Ω
(10W)
【Heater】

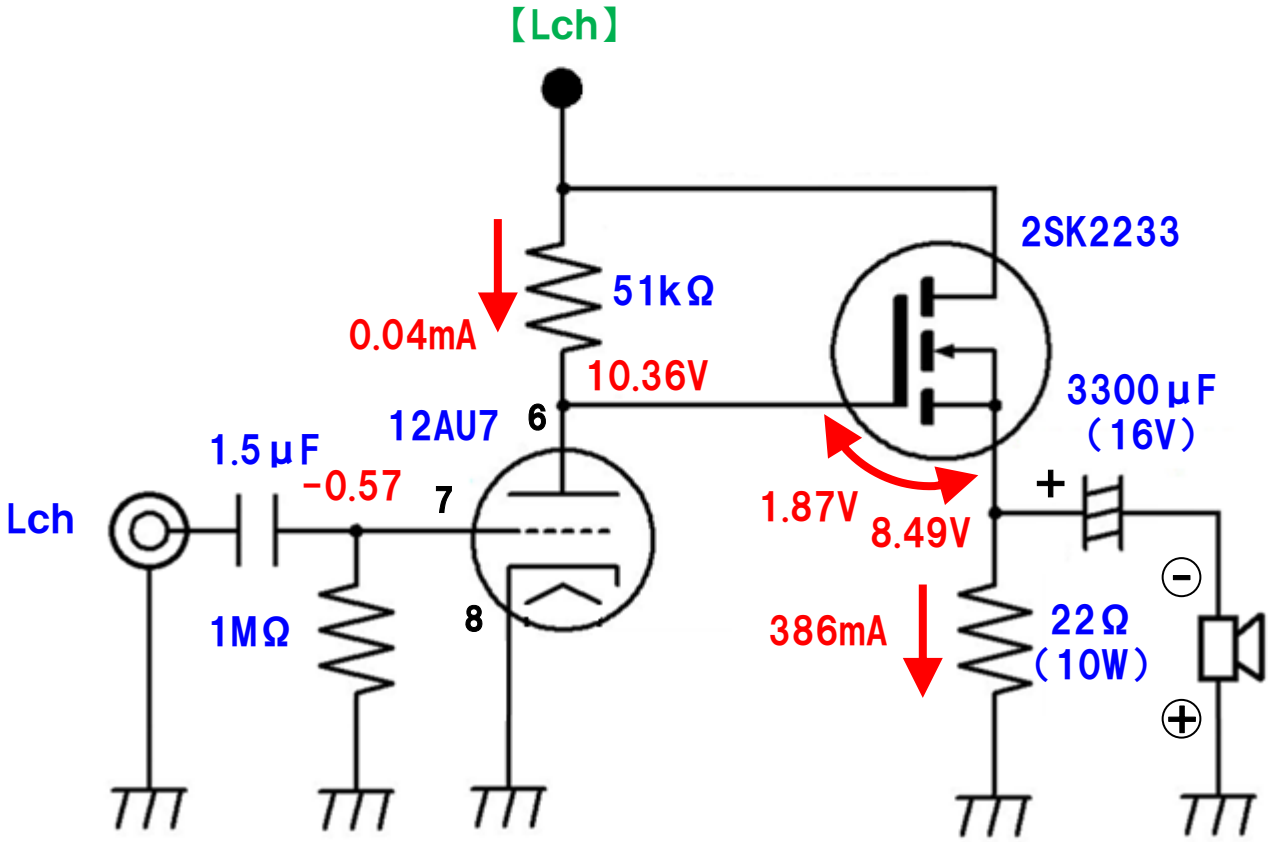
【Lch】
2SK2233
51kΩ
0.04mA
10.36V
3300μF
(16V)
12AU7
6
1.5μF
-0.57
7
Lch
1.87V
8.49V
+
1MΩ
8
386mA
22Ω
(10W)